ՓայտաՊոլիմերային Կոմպոզիտե (ՓՊԿ, WPC, ДПК) դռներ

ՓՊԿ դռների պատրաստվածքը արտադրվում է բարձր ճնշմամբ մեքենայացված արտադրական գործընթացի միջոցով, որն ապահովում է միատեսակ հաստություն, առանց ալիքների, ծռմռվածության կամ ճկման և տալիս է հարթ մակերես լամինացման և ներկման համար:

Ի տարբերություն փայտի, ՓՊԿ-ը իր մեջ պարունակում է առանց ցելյուլոզայի փայտի զտված միացություններ 60% և սինթետիկ նյութեր 40%: Ինչի շնորհիվ ապահովում է փայտի տեքստուրան և պոլիմերների կարծրությունը ու որակական հատկությունները:

ՓՊԿ նյութի առանձնահատկությունը

N:	*Համեմատական տվյալներ*	*ՓՊԿ*	*ՄԴՖ*
1	100% ջրակայուն	+	
2	Ինտեգրված կառուցվածք և բարձր դիմադրություն հրդեհի և ցնցումների նկատմամբ, հատկապես այնպիսի կառույցներում, ինչպիսիք են հիվանդանոցները, կրթական կենտրոնները և այլն:	+	
3	Ձայնի/ցրտի/ջերմության հարաբերական մեկուսացում՝ ի շնորհիվ դռան և շրջանակների ներսում ցանցի կառուցվածքի և դրա մեջ օդի առկայության:	+	
4	էկոլոգիապես մաքուր / վերամշակելի՝ պահպանելով նախնական որակը / Green Design:	+	
5	Կարելի է լվանալ ոչ թթվային լվացող միջոցներով:	+	
6	Տերմիտներից և նմանատիպ միջատներից պաշտպանվածություն:	+	
7	Դռների և շրջանակների ճշգրիտ և հեշտ տեղադրում, Պոլիուրեթանային փրփուրով ըստ համաշխարհային նորագույն ստանդարտների:	+	+
8	Արտադրվում և տեղադրվում է փայտամշակման հաստոցներով և գործիքներով /առանց հավելյալ սարքավորումների/:	+	+
9	Շատ հեշտ մշակվում և կտրվում է CNC (ЧПУ) հաստոցով և ձեռքի ֆրեզային գործիքով:	+	+
10	PVC / ABS նյութով եզրակապելու ունակություն:	+	+
11	Երկարակեցություն / 25 տարվա երաշխիք՝ առանց քայքայման և գունաթափման, եթե պահպանվի շահագործման կանոնները:	+	
12	Ինքնմարվող և ոչ դյուրավառ	+	
13	Բարձր դիմադրություն շեղումների և դեֆորմացիայի նկատմամբ	+	+
14	Ներկելու հնարավորություն	+	
15	Ծխնիների, կողպեքների և սողնակների պտուտակների պարուրակման բարձր ամրություն, ի շնորհիվ խտության:	+	
16	Փոշու բացակայություն կտրման և հավաքման ընթացքում:	+	
17	Միջատների, բակտերիաների և մանրէների աճի և իմպլանտացիայի անհնարինությունը՝ փայտապոլիմերի կառուցվածքի և բարձր խտության պատճառով, ինչպես նաև չի աղտոտվում լվացվող հատկության պատճառով:	+	
18	Ըստ շինարարական կանոնակարգի (СНиП) 2800-ի՝ 25-27 կգ դռան քաշը լավագույն տարբերակն է շինարարության առումով:	+	
19	Հերմետիկ ռետինե ներդիրի շնորհիվ բարձրացնում է ձայնամեկուսացումը և նվազեցնում է դռան փակելու ձայնը:	+	+
20	Ստանդարտ և ոչ ստանդարտ չափսերի միափեղկ և երկփեղկ դռների և շրջանակների արտադրության հնարավորություն (յուրաքանչյուր զույգի առավելագույն լայնությունը 1200 մմ)	+	
21	Բնական փայտով և շպոնով երեսապատման հնարավորություն	+	+

Պատրաստվող դռների որոշ տեսակներ

Լամինացիայի /երեսպատման/ տեսակները

Լամիանացիայի հաստությունը 180 – 250 մկմ, կախված լամինացիայի տեսակից և տեքստուրայից:
Երկշերտ ՝ առաջին շերտը մինչև 190 մկմ, երկրորդ շերտը՝ M-BAS 60 մկմ

Աշխատանքային առանձնահատկություններ

- Լամինացիա կարելի է կատարել միայն գլանակային հաստոցով, մեմբրանային լամինացիա չի թույլատրվում.
- Կարելի է ներկել պոլեուրեթանային և սինթետիկ /ավտոմեքենայի/ ներկով, նախապես մանր հղկաթղթով հղկելուց և նախաներկով մշակելուց հետո.
- Ֆրեզերային փորվածքների առավելագույն խորությունը՝ 1,6 մմ.
- Ծխնիի համար նախատեսվող կողմի խցիկները ավելի հաստ են՝ 1 – 13մմ, 2 – 9մմ, 3 – 7մմ.
- Կողպեքի համար նախատեսված կողմի խցիկները՝ 1 – 13մմ, 2 – 6մմ, 3 – 4մմ.
- Կողպեքների և ծխնիների ամրացման համար օգտագործվող պտուտակները պետք է լինեն մեծ պարուրակներով և առնվազն 75 մմ երկարությամբ.
- Շրջանակները լինում են երկու տեսակ՝ **Էկոնոմ,** որի լայնությունը լինում 9սմ և մի կողմի վրա ներկառուցված շրջանակով: **Լյուքս** դասի՝ 12սմ, 16սմ, 24 սմ լայնությամբ.
- Թույլատրելի աշխատանքային ջերմաստիճանը՝ + 60 °C

Կոմպլեկտայնություն՝ **Դռան փեղկ 90սմx220սմ /չափսերը հնարավոր է փոխել/, համապատասխան Լյուքս դասի շրջանակը և շրիշակներ, դռան փեղկի եզրակալ, ռետինե ներդիր.**

Կառուցվածքը, շրջանակների և շրիշակների հավաքման գծագրեր

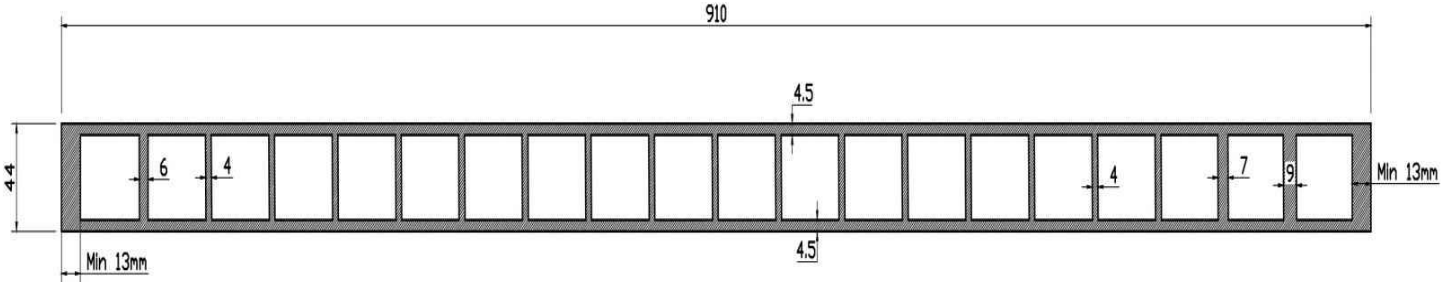

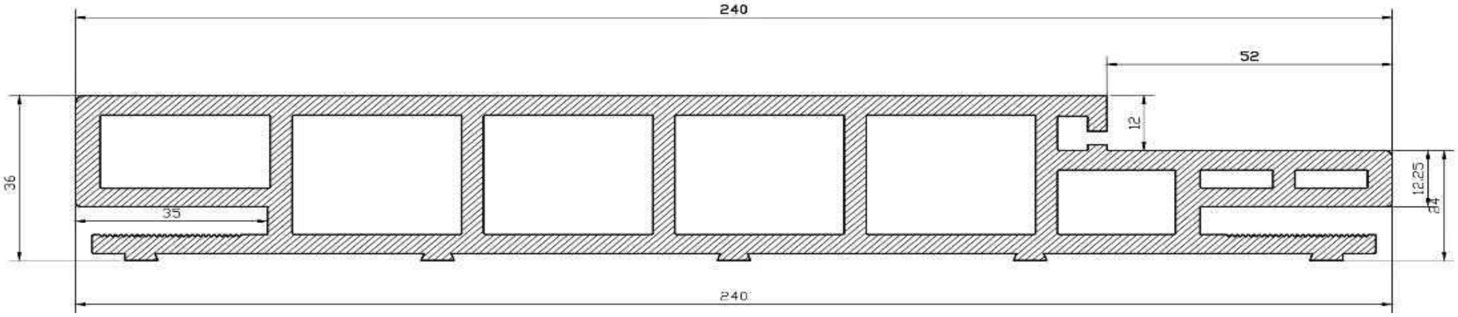
240
52
12
36
12.25
24
35
240

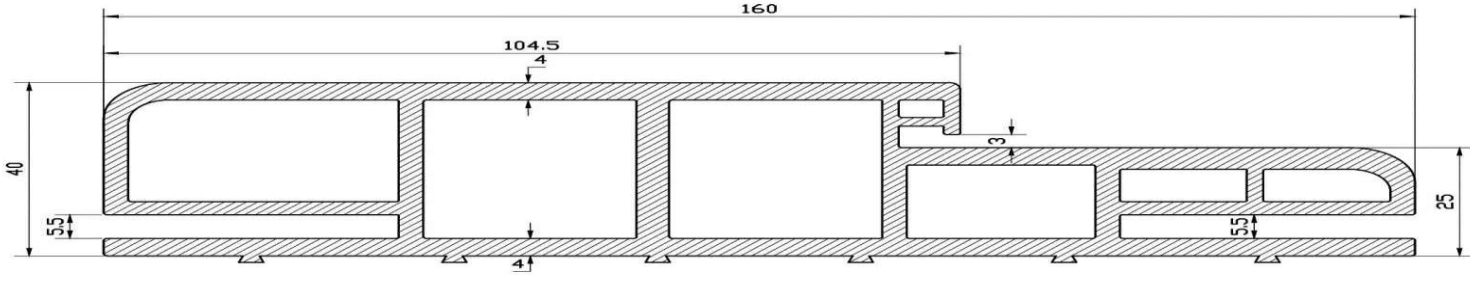
160
104.5
4
3
40
5.5
4
5.5
25

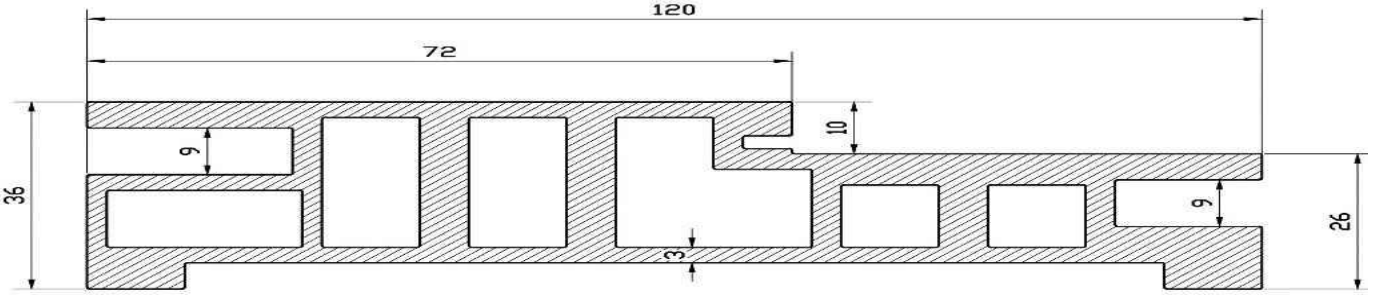
120
72
10
9
36
9
3
26

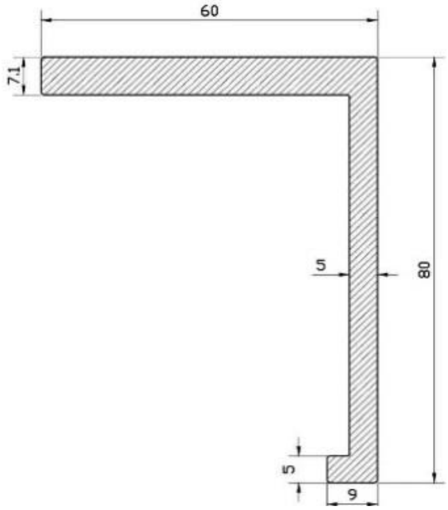
60
7.1
5
80
5
9

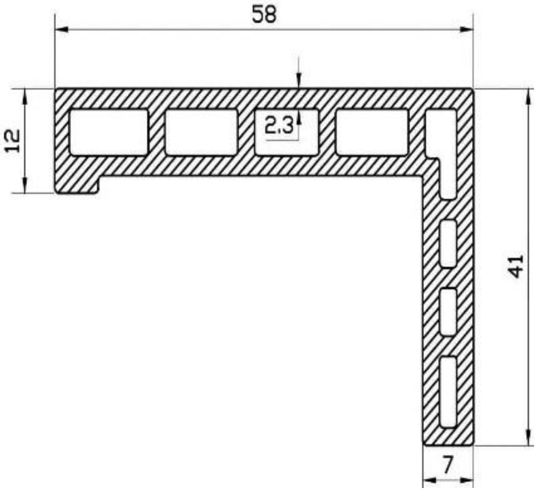
58
12
2.3
41
7

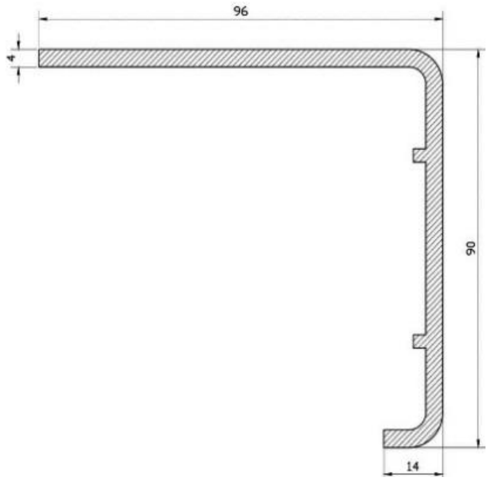
96
4
90
14

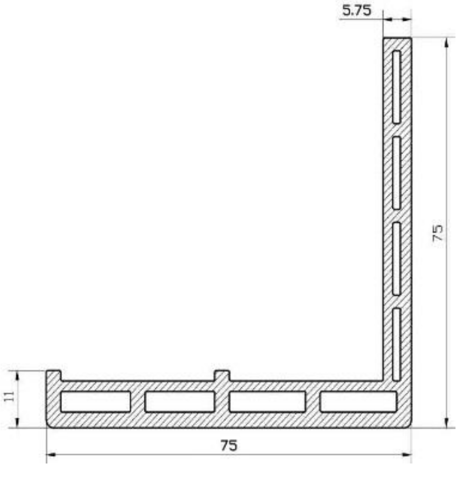
5.75
75
11
75

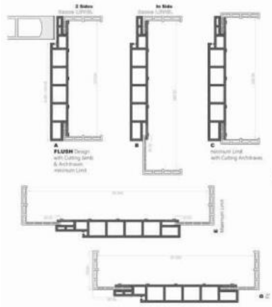

چارچوب مدرن 240
اندازه روکوب:75x75mm
ضخامت پوشش دیوار:345mm
دارای شیار هوابند

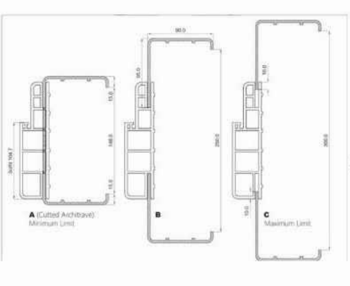

چارچوب لوکس
اندازه روکوب:90x95mm
ضخامت پوشش دیوار:300mm
دارای شیار هوابند

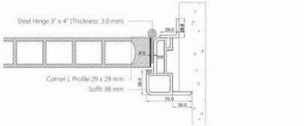

چارچوب سی فریم
اندازه روکوب:75mm
ضخامت پوشش دیوار:95mm
دارای شیار هوابند

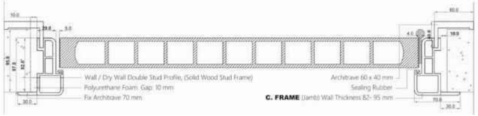

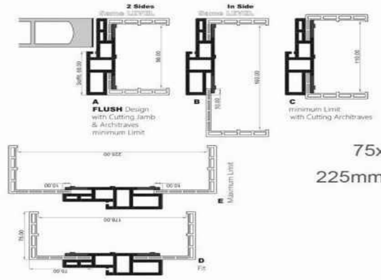

چارچوب مدرن 120
اندازه روکوب:75x75mm
ضخامت پوشش دیوار:225mm
دارای شیار هوابند

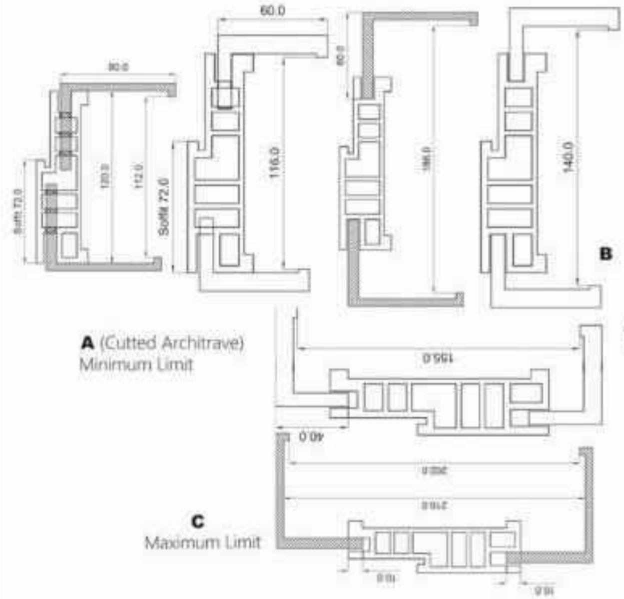

چارچوب کلاسیک
اندازه روکوب:40x45mm
ضخامت پوشش دیوار:155mm
دارای شیار هوابند

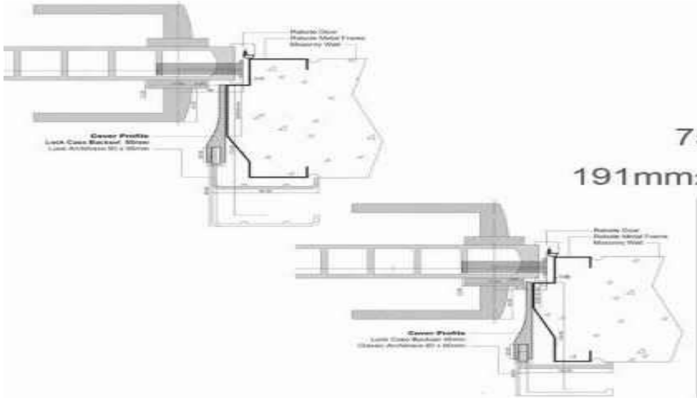

کاور چارچوب فلزی
اندازه روکوب:75x75mm
ضخامت پوشش چارچوب:191mm
قابل نصب شیار هوابند

ՀՀ և ԵԱՏՄ Պաշտոնական ներկայացուցիչ ''ԻՄՊ-ԷՔՍ ԹՐԵՅԴ ՀԱՈՒՍ'' ՍՊԸ
Կոտայքի մարզ, ք. Աբովյան, Հատիսի պողոտա 1/68
Հեռ.: +37496383839
E-mail: info@imp-ex.am
Web: www.imp-ex.am